Ведомость рабочих чертежей дизайн-проекта

Лист	Наименование	Приме-чание
1	Общие данные	
2	План обмеров. План демонтажа.	
3	Ведомость демонтажных работ	
4	План возводимых конструкций. Разрезы 1-1, 2-2, 3-3, 4-4	
5	План расстановки мебели. Спецификация основного оборудования	
6	Схема шкафа	
7	План пола	
8	Развертки стен Г-А, А-Б, Б-В, В-Г	
9	План потолков М1:50. Ведомость потолков	
10	Узлы потолков	
11	План расстановки светильников М1:50	
12	План расстановки выключателей М1:50	
13	План расстановки розеток М1:50	
14	Сводная ведомость финишных отделочных материалов	
15	Ведомость отделки помещений	
16	Визуализация переговорной	
17	Визуализация переговорной	

Согласовано:

Взам. инв. N

Подпись и дата

Инв. N подл.

Изм.	Колич	Лист	№док.	Подпись	Дата
Проверил		Черный			08.23
Разработал		Черный			08.23
ГАП					08.23
ГИП		Саванчук			08.23
Утв.		Балаш			08.23
Н.контр.		Шило			08.23

ИТЦ-23-08-АР

Ремонт помещения 305. комната перегороворов.

Помещение 305

Стадия	Лист	Листов
С	1	16

Общие данные

РУП "БЕЛТЭИ"г.Минск

Формат А4

Условные обозначения :

- сущ. стены и перегородки;
- демонтируемые перегородки (см. прим. 2);
- демонтируемое заполнение оконных блоков (см. прим. 2);
- демонтируемое заполнение дверных блоков (см. прим. 2);

1010

H=125
H=2290
H=950

План демонтажа

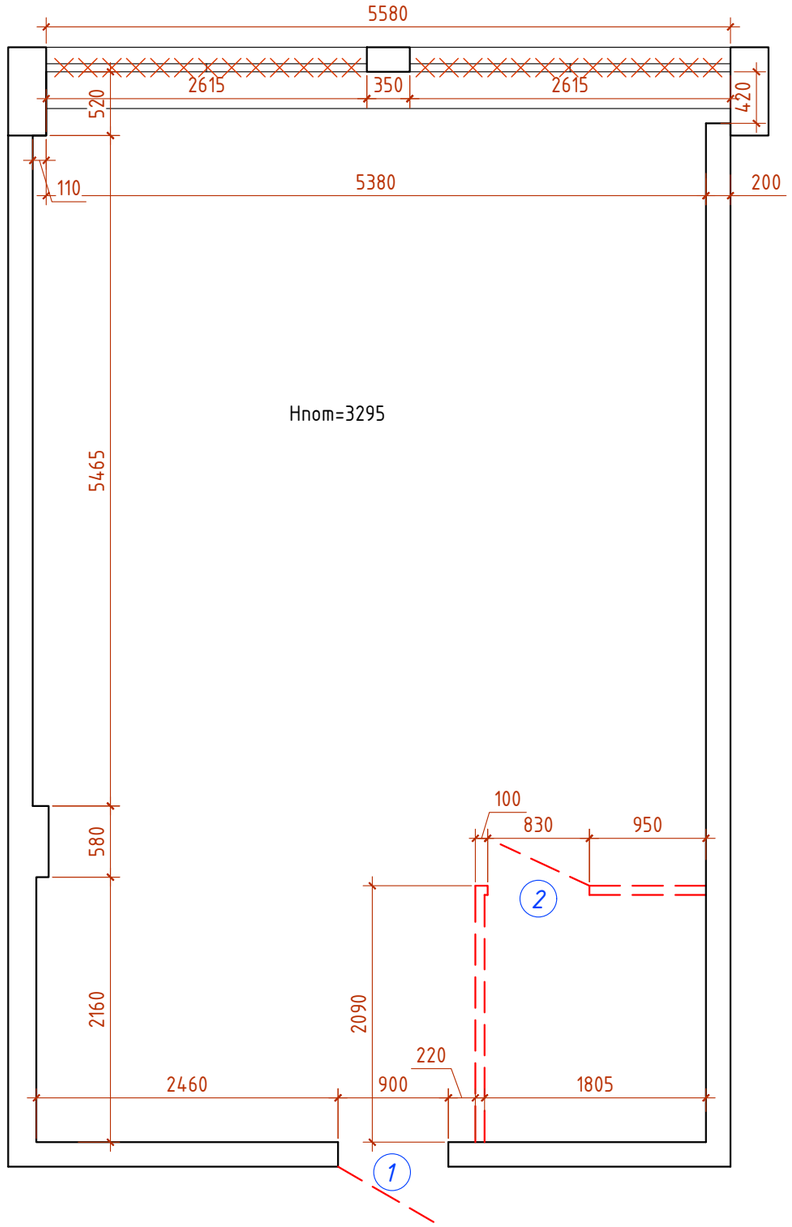

H=125
H=2290
H=950

План обмеров

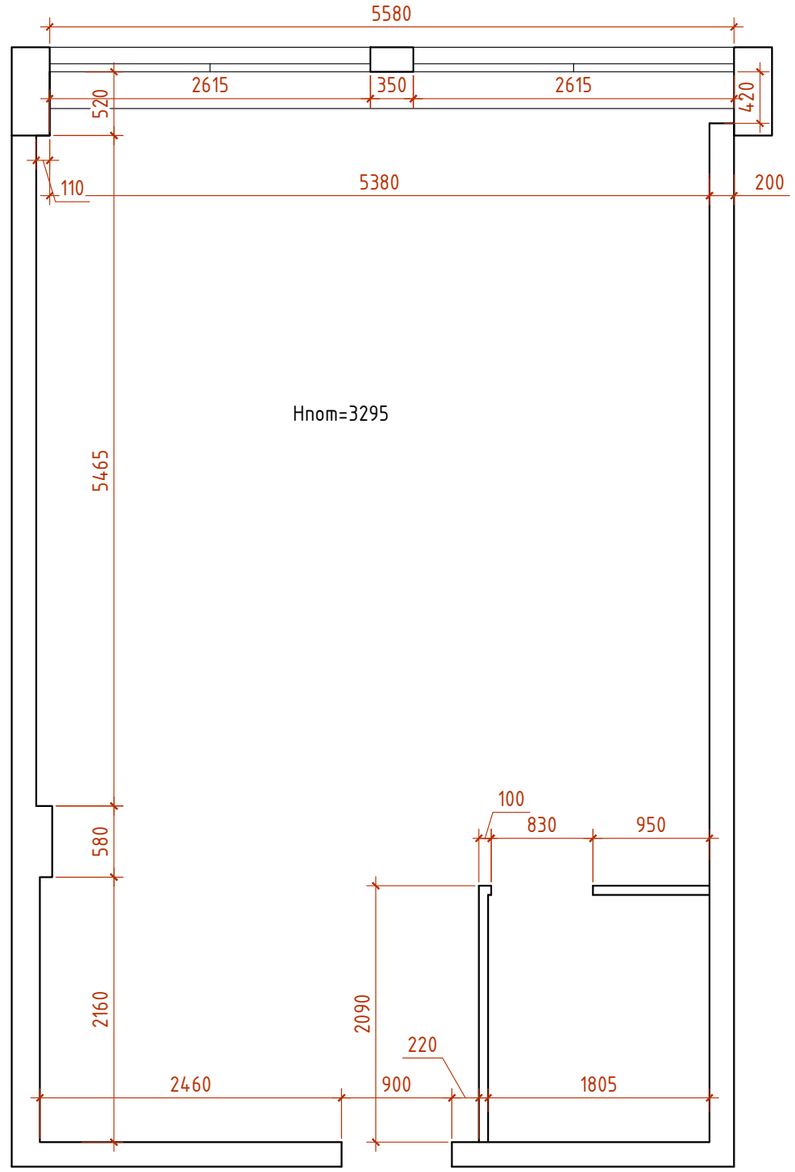

1. Общие указания и перечень листов см. л. 1.
2. Ведомость демонтажных работ см. лист 3
3. Объемы демонтажных работ уточняются демонтажной организацией при согласовании с заказчиком, либо составлении дефектного акта в установленном порядке.

Изм.	Колич	Лист	№док.	Подпись	Дата	ИТЦ-23-08-АР			
						Ремонт помещения 305. комната перегороворов.			
Проверил		Черный			08.23	Помещение 305	Стадия	Лист	Листов
Разработал		Черный			08.23		С	2	
ГАП					08.23				
ГИП		Саванчук			08.23	План обмеров. План демонтажа.	РУП "БЕЛТЭИ"г.Минск		
Утв.		Балаш			08.23				
Н.контр.		Шило			08.23				

Согласовано:

Взам. инв. N

Подпись и дата

Инв. N подл.

Формат А3

Ведомость демонтажных работ

№ п/п	Наименование операции	Един. изм.	Количество	Примечание
1	Снятие сущ. отделочного слоя стен			
	- стены, обои	$м^2$	77,7	
	- керамическая плитка	$м^2$	1,3	
2	Демонтаж внутренних дверных и оконных блоков			
	- деревянный дверной блок 900х2400(h)мм	$м^2$	2,16	
	- деревянный дверной блок 830х2100(h)мм	$м^2$	1,75	
	- двойной деревянный оконный блок с одинарным стеклом габаритами 2615х2290(h) мм	шт.	2	
	- доска подоконная деревянная шир. 250, тощ. 50мм	пог.м.	5,58	
3	Демонтаж перегородок поэлементной сборки из ГКЛ			
	- перегородка из ГКЛ, 100мм	$м^2$	8,2	
3	Разборка покрытия пола			
	Штучный паркет	$м^2$	48,0	
	Плинтус деревянный	пог.м.	33,6	
	Фанера	$м^2$	48,0	
4	Демонтаж потолка			
	- подвесной потолок "Armstrong"	пог.м.	48,0	
	- механическая очистка сущ. плиты перекрытия от побелки	$м^2$	48,0	

Согласовано:

Взам. инв. N

Подпись и дата

Инв. N подл.

Изм.	Колич	Лист	№док.	Подпись	Дата
Проверил		Черный			08.23
Разработал		Черный			08.23
ГАП					08.23
ГИП		Саванчук			08.23
Утв.		Балаш			08.23
Н.контр.		Шило			08.23

ИТЦ-23-08-АР

Ремонт помещения 305. комната перегороворов.

Помещение 305

Стадия	Лист	Листов
С	3	

Ведомость демонтажных работ

РУП "БЕЛТЭИ"г.Минск

Формат А4

1-1

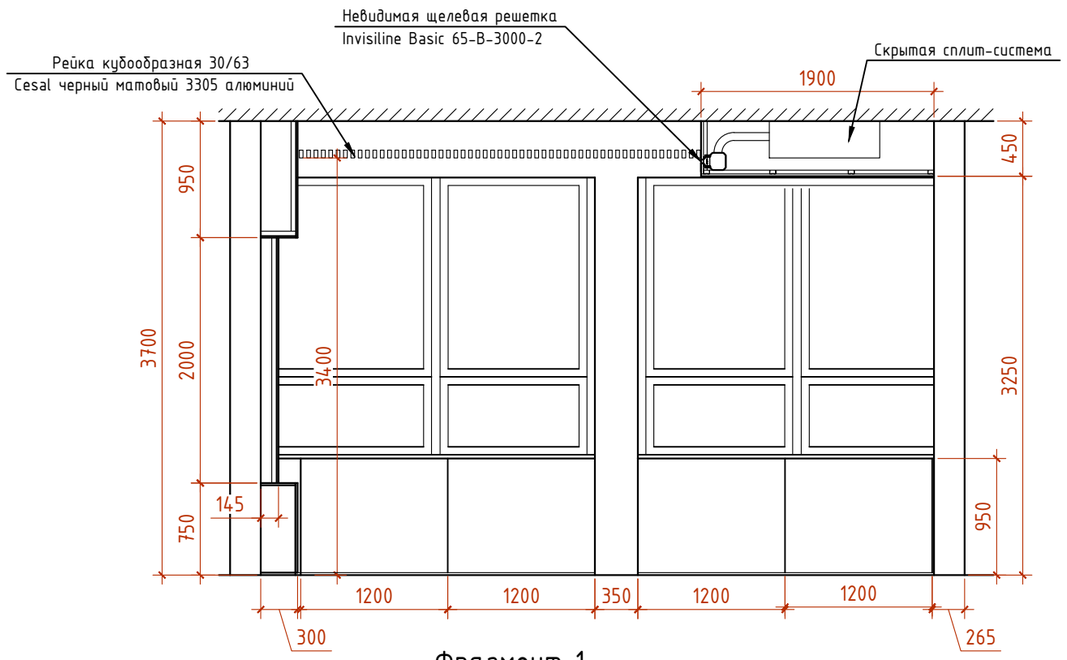

3-3

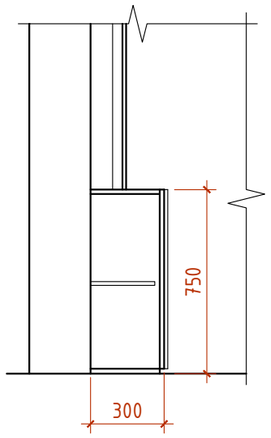

4-4

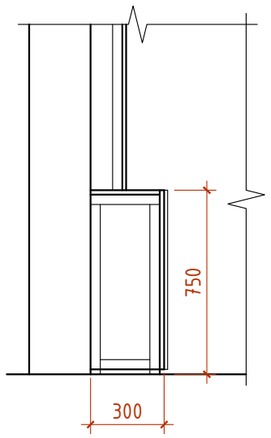

Фрагмент 1

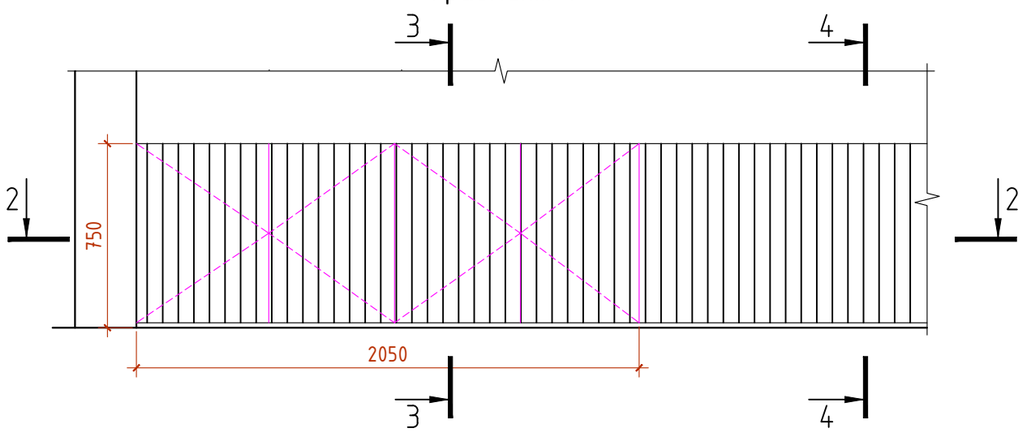

2-2

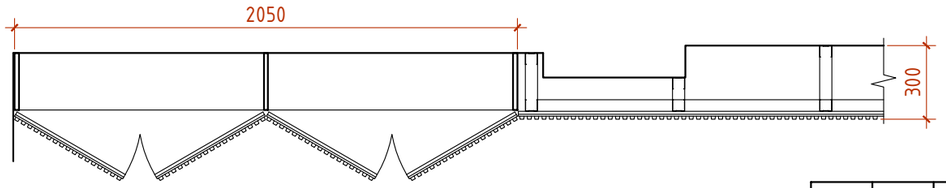

План возводимых конструкций

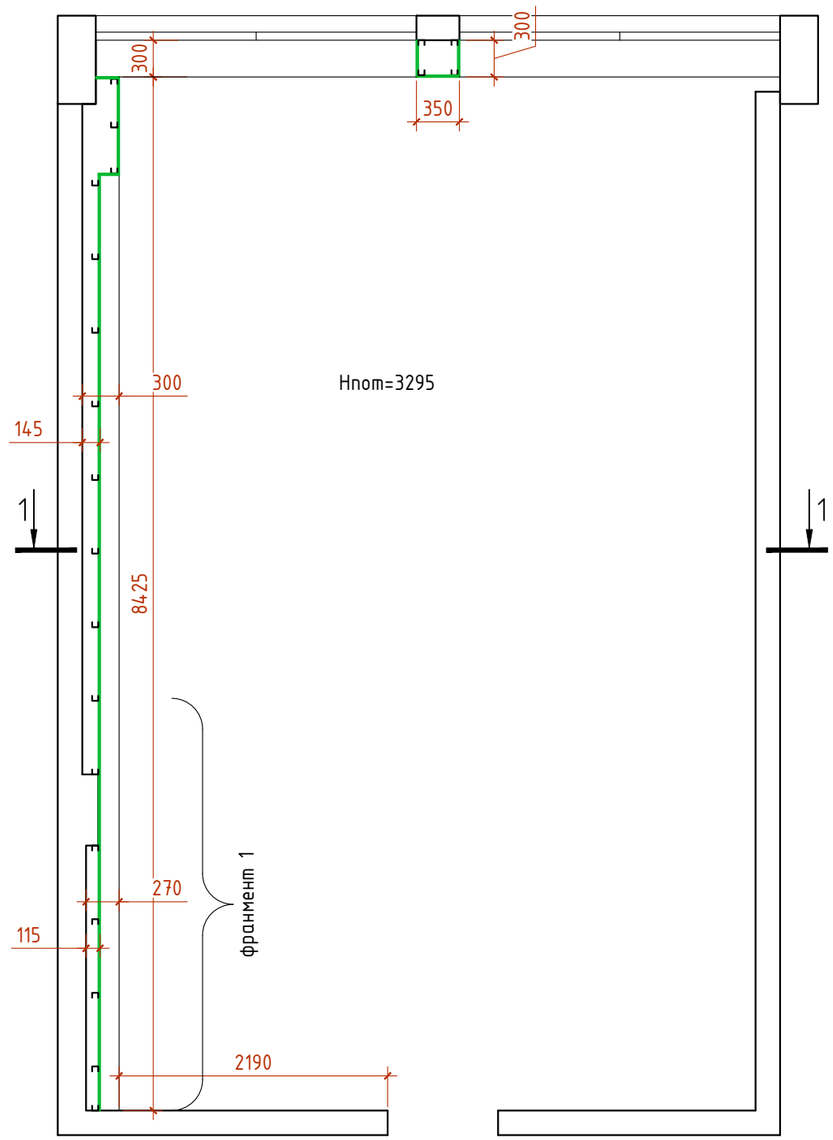

Условные обозначения

Зашивка по аналогу 1.073.9-2.08 вып. 1 (зашивка С625) - 30,0м²

Изм.	Колич	Лист	№док.	Подпись	Дата	ИТЦ-23-08-АР		
						Ремонт помещения 305. комната переговоров.		
Проверил		Черный			08.23	Помещение 305	Стадия	Лист	Листов
Разработал		Черный			08.23		С	4	
ГАП					08.23				
ГИП		Саванчук			08.23	План возводимых конструкций. Разрезы 1-1, 2-2, 3-3, 4-4	РУП "БЕЛТЭИ"г.Минск	
Утв.		Балаш			08.23			
Н.контр.		Шило			08.23			

Согласовано:

Взам. инв. N

Подпись и дата

Инв. N подл.

Формат А3

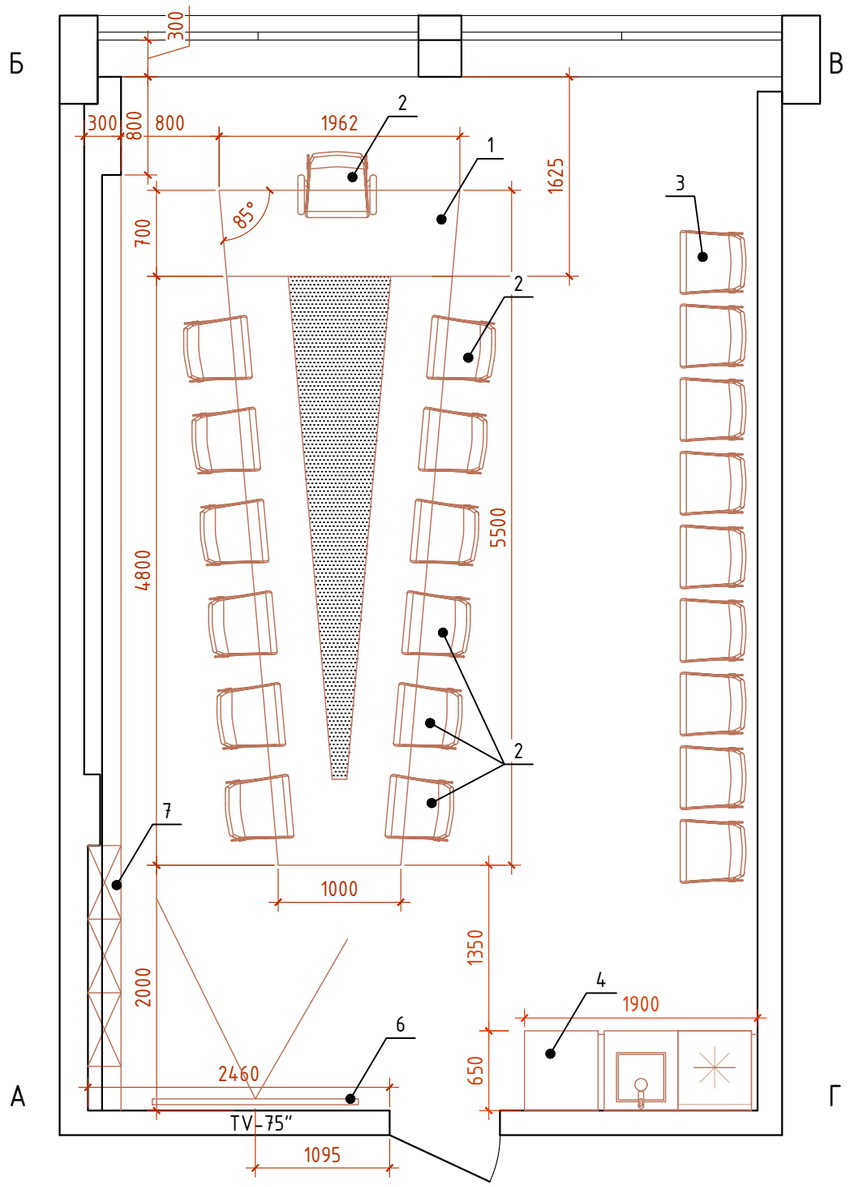

Спецификация основного оборудования

Поз.	Наименование и техническая характеристика	Кол.	Примечание
1	2	3	4
	Пом. 305. Переговорная		
1	Стол переговорный, модульный, со встроенными коммуникациями. Размер 1960x5500x750(h)мм. Столешница ЛДСП 38мм, Основание металлическое. Дизайн, размеры и цвет по согласованию с заказчиком. Смотри дизайн-проект.	1	Индивид. изготовления
2	Кресло HALMAR Teksas черный (V-CH-TEKSAS-FOT-CZAR)	13	
3	Кресло офисное AKSHOME Mariani New Eco черный (65443)	9	
4	Шкаф встроенный 1900x650x3250(h)	1	Индивид. изготовления
5	Кухонная мойка Omoikiri Omi 44-U/I-IN Quadro 4993494	1	
6	Смеситель Omoikiri Nagano-BN нержавеющая сталь 4994011	1	
7	Двухкамерный холодильник по типу TECHNO HS-121LN	1	
8	Встраиваемый комод 400x2000x800(h)мм	1	Индивид. изготовления
9	Телевизор iFFALCON Q73 QLED 4K	1	
10	Гарнитура для видеоконференций (камера, микрофоны, колонки)		
11	Деревянные жалюзи 2700x2700мм, ламель 25мм, цвет графит	2	
12	Невидимая щелевая решетка Invisiline Basic 65-B-3000-2	2	

1. Данный лист читать совместно с л.6, 7, 8

Условные обозначения.

А, Б - маркировка углов для разверток

Согласовано:

Взам. инв. N

Подпись и дата

Инв. N подл.

Изм.	Колич	Лист	№док.	Подпись	Дата
Проверил		Черный			08.23
Разработал		Черный			08.23
ГАП					08.23
ГИП		Саванчук			08.23
Утв.		Балаш			08.23
Н.контр.		Шило			08.23

ИТЦ-23-08-АР

Ремонт помещения 305. комната перегороворов.

Помещение 305

Стадия	Лист	Листов
С	5	

План расстановки мебели. Спецификация основного оборудования

РУП "БЕЛТЭИ"г.Минск

Формат А3

Шкаф

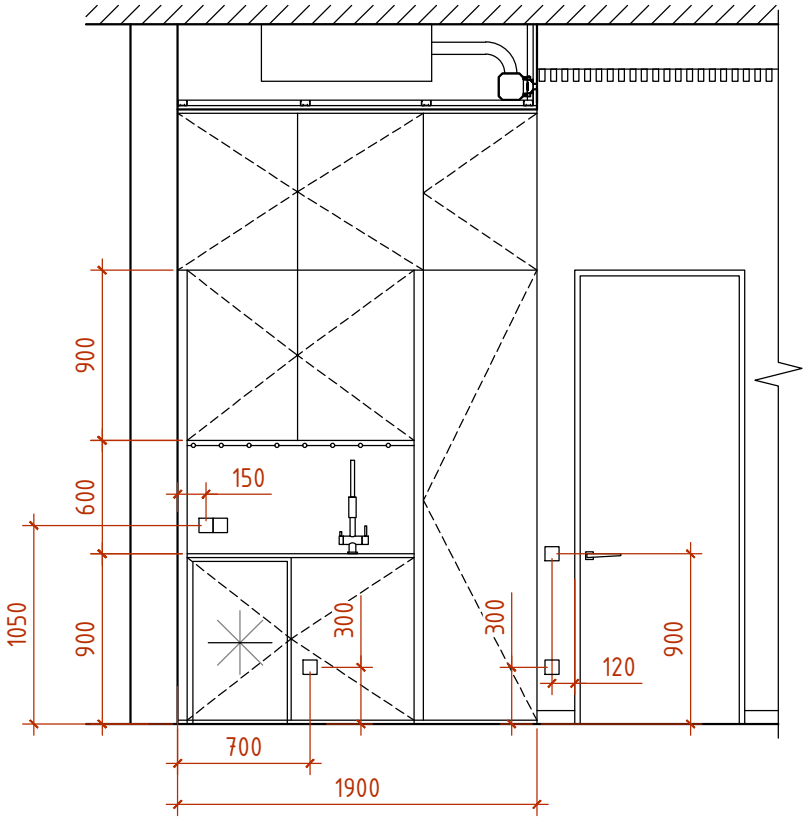

Подвод ХВС, ГВС h=600мм, канализации h=400мм
Вывод смесителя
монтаж на столешницу h=900

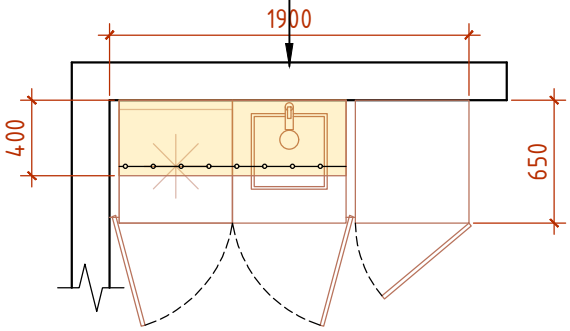

1. *Данный лист читать совместно с л.5*

Согласовано:

Взам. инв. N

Подпись и дата

Инв. N подл.

Изм.	Колич	Лист	№док.	Подпись	Дата	ИТЦ-23-08-АР			
						Ремонт помещения 305. комната перегороворов.			
Проверил		Черный			08.23	Помещение 305	Стадия	Лист	Листов
Разработал		Черный			08.23		С	6	
ГАП					08.23				
ГИП		Саванчук			08.23	Схема шкафа	РУП "БЕЛТЭИ"г.Минск		
Утв.		Балаш			08.23				
Н.контр.		Шило			08.23				

Формат А4

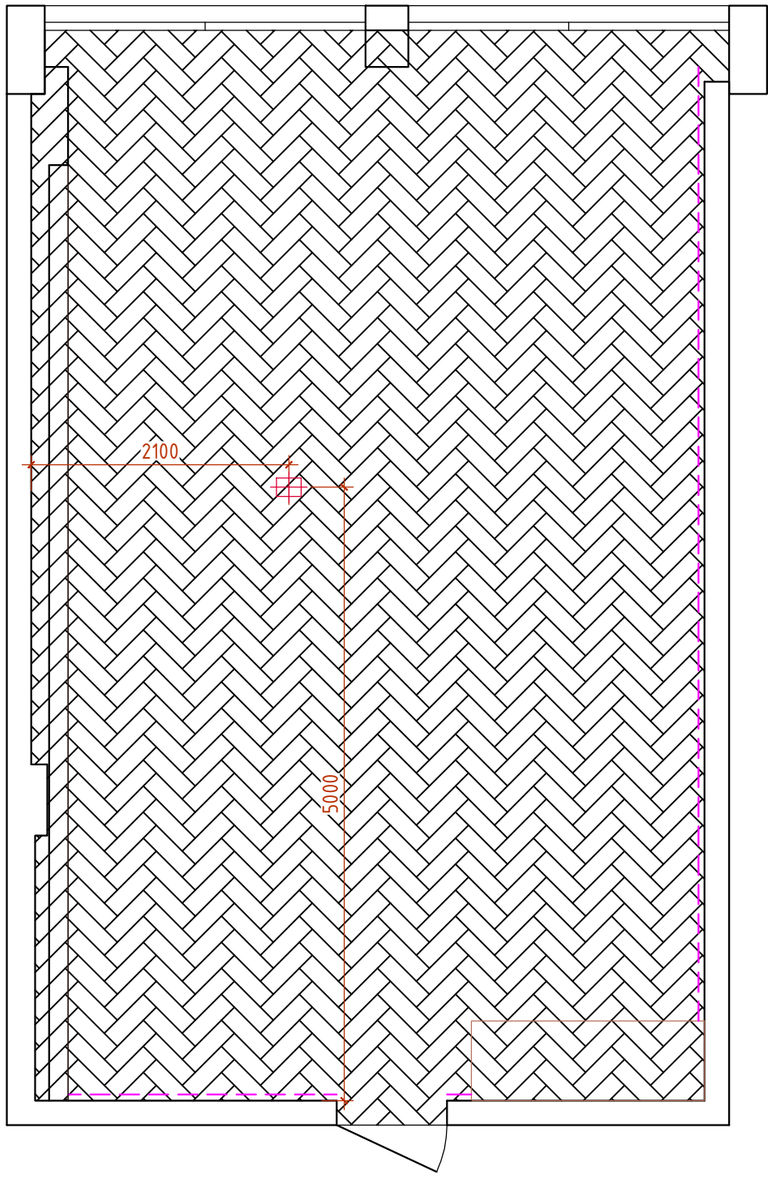

Экспликация полов

Тип пола	Номер поме-щения	Схема пола или номер узла по серии	Данные элементов пола (наименование, толщина, основание и др.), мм.	Площадь пола, м²
	305	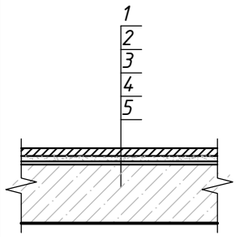	1. Кварц-виниловое покрытие Aquafloor Parquet Chevron Glue AF2560PGCh - 2,5мм 2. Клей 3. Самоневелирующий состав - 5мм 4. Стяжка цем.п. М150 см.п.3 - 30мм 5. Сущ. ж.б. перекрытие	48,0

1. Данный лист читать совместно с л.5, 13
2. Пирог пола уточняется после демонтажа существующего покрытия и согласовывается со представителем авторского надзора и строителями.
3. Высоту стяжки пола уточнить по месту.
4. Напольные покрытия могут быть скорректированы согласно пожеланиям дизайнера или заказчика.
5. Монтаж напольных покрытий осуществлять согласно рекомендациям производителя.
- раскладка - французкая ёлка

Условные обозначения

Плинтус МДФ-70(h)мм - 13,8 пог.м.

Кварц-виниловое покрытие - 46,9м²

Мультимедийные блоки розеток - 1шт.

Согласовано:

Взам. инв. N

Подпись и дата

Инв. N подл.

Изм.	Колич	Лист	№док.	Подпись	Дата	ИТЦ-23-08-АР			
						Ремонт помещения 305. комната перегороворов.			
Проверил		Черный			08.23	Помещение 305	Стадия	Лист	Листов
Разработал		Черный			08.23		С	7	
ГАП					08.23				
ГИП		Саванчук			08.23	План пола	РУП "БЕЛТЭИ"г.Минск		
Утв.		Балаш			08.23				
Н.контр.		Шило			08.23				

Формат А3

Развертка Г-А

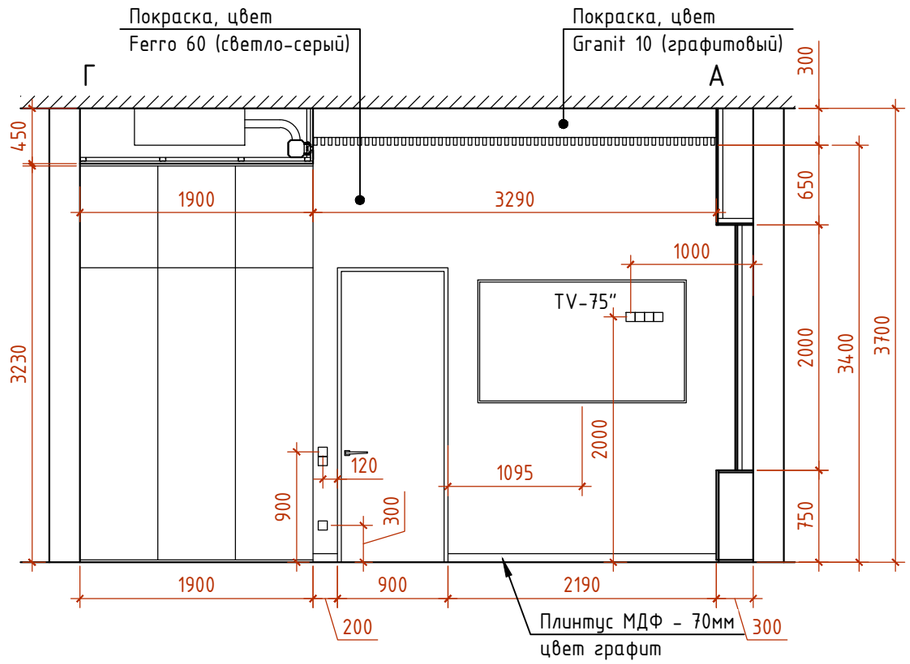

Развертка А-Б

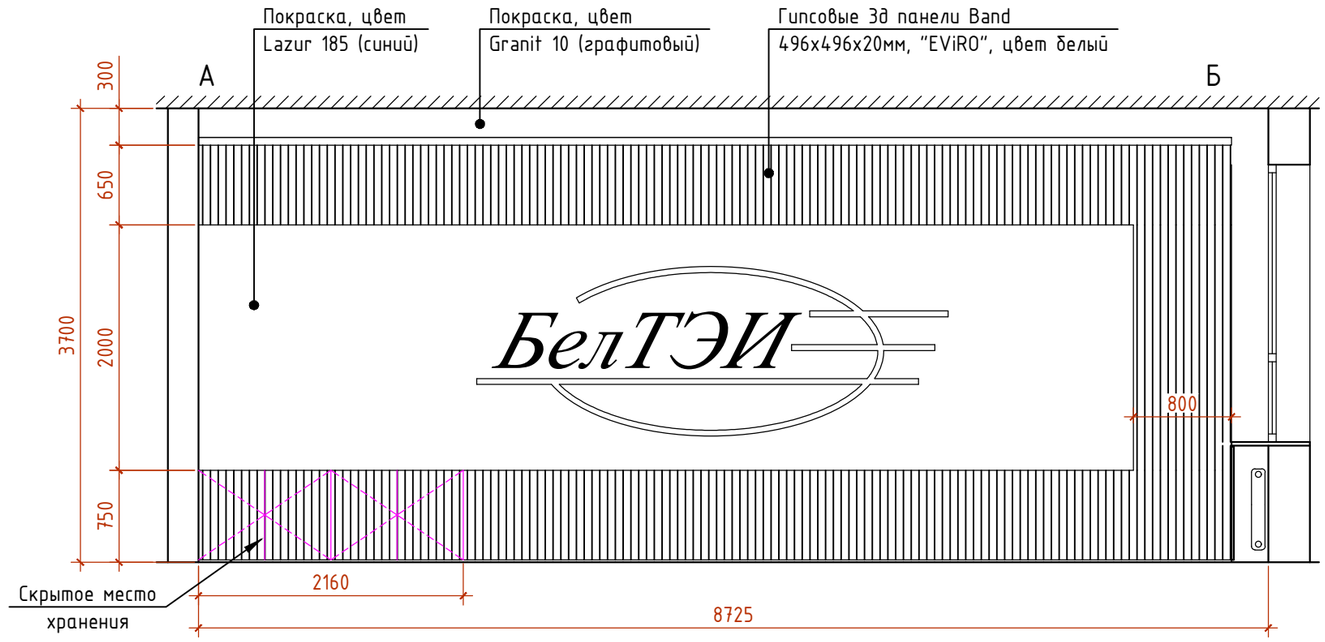

Развертка Б-В

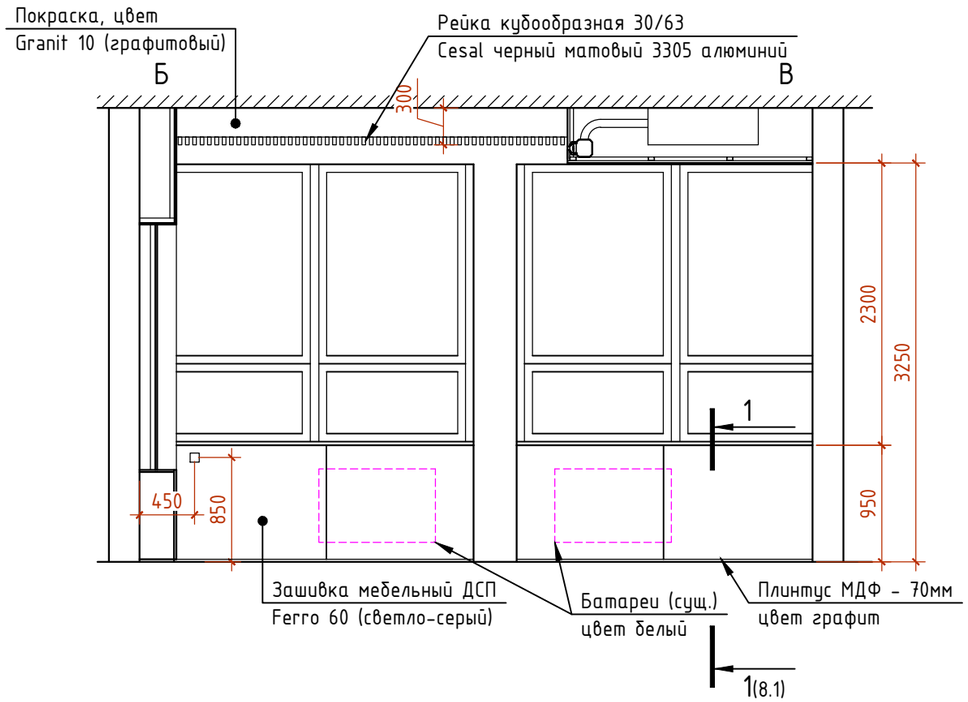

Развертка В-Г

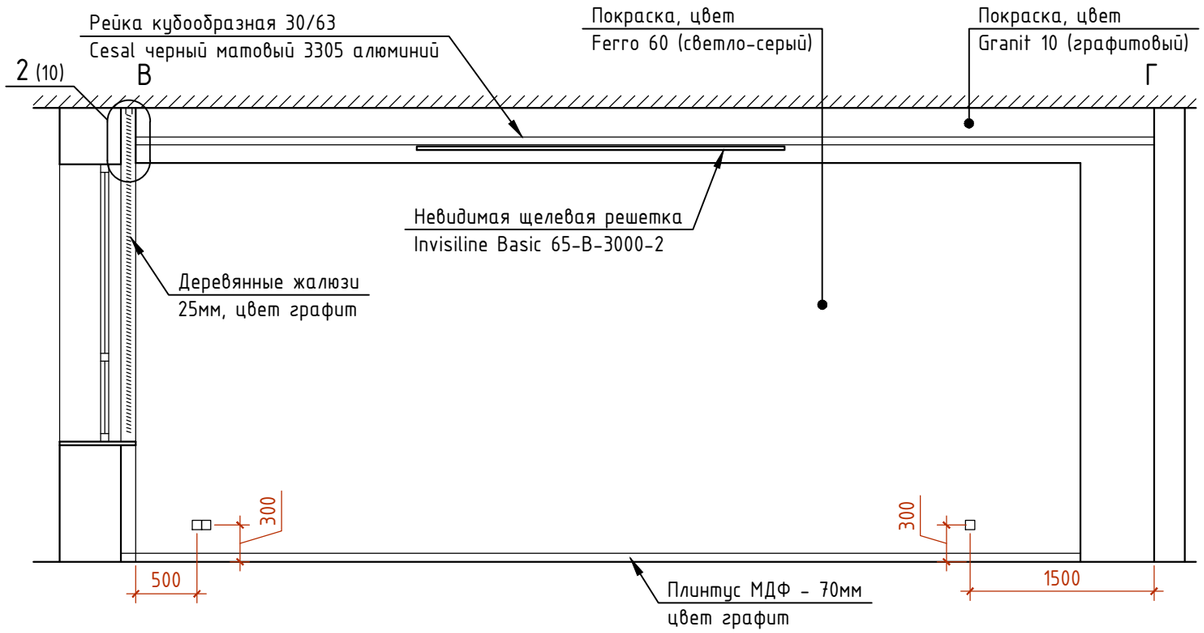

1. *Данный лист читать совместно с л.5, 6, 8.1, 12...15*

Изм.	Колич	Лист	№док.	Подпись	Дата	ИТЦ-23-08-АР			
						Ремонт помещения 305. комната переговоров.			
Проверил		Черный			08.23	Помещение 305	Стадия	Лист	Листов
Разработал		Черный			08.23		С	8	
ГАП					08.23				
ГИП		Саванчук			08.23	Развертки стен Г-А, А-Б, Б-В, В-Г	РУП "БЕЛТЭИ"г.Минск		
Утв.		Балаш			08.23				
Н.контр.		Шило			08.23				

Согласовано Согласовано:

Взам. инв. N

Подпись и дата

Инв. N подл.

Формат А3

1-1 (8)

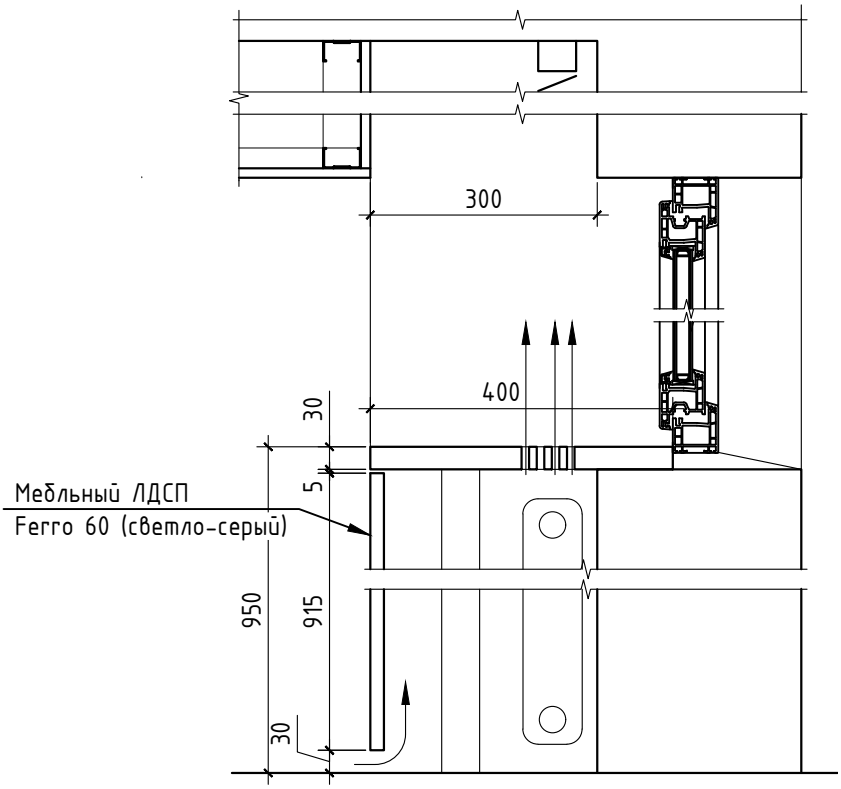

Согласовано:

Взам. инв. N

Подпись и дата

Инв. N подл.

Изм.	Колич	Лист	№док.	Подпись	Дата
Проверил		Черный			08.23
Разработал		Черный			08.23
ГАП					08.23
ГИП		Саванчук			08.23
Утв.		Балаш			08.23
Н.контр.		Шило			08.23

ИТЦ-23-08-АР

Ремонт помещения 305. комната перегороворов.

Помещение 305

Стадия	Лист	Листов
С	8.1	16

Сечение 1-1

РУП "БЕЛТЭИ"г.Минск

Формат А4

Ведомость потолков

Поз.	Тип потолка	Данные элементов потолка	Кол-во, $м^2$	Примечание
1	Тип 1	Потолок системы KNAUF - П 113.1 Зашивка ГСП-Н2 12.5 мм в 1 слой	20,3	
2	Тип 2	Рейка кубообразная 30/63 Cesal, цвет - черный матовый 3305 алюминий	29,1	
3	Тип 2	Теневой профиль KRAAB GIPPS 3-15	10,0	пог.м.
4	Тип 2	Смотровой ревизионный люк 450х450 по серии 1.045.9-2.08 Кнауф "подвесные потолки", с нажимным замком	1	шт.

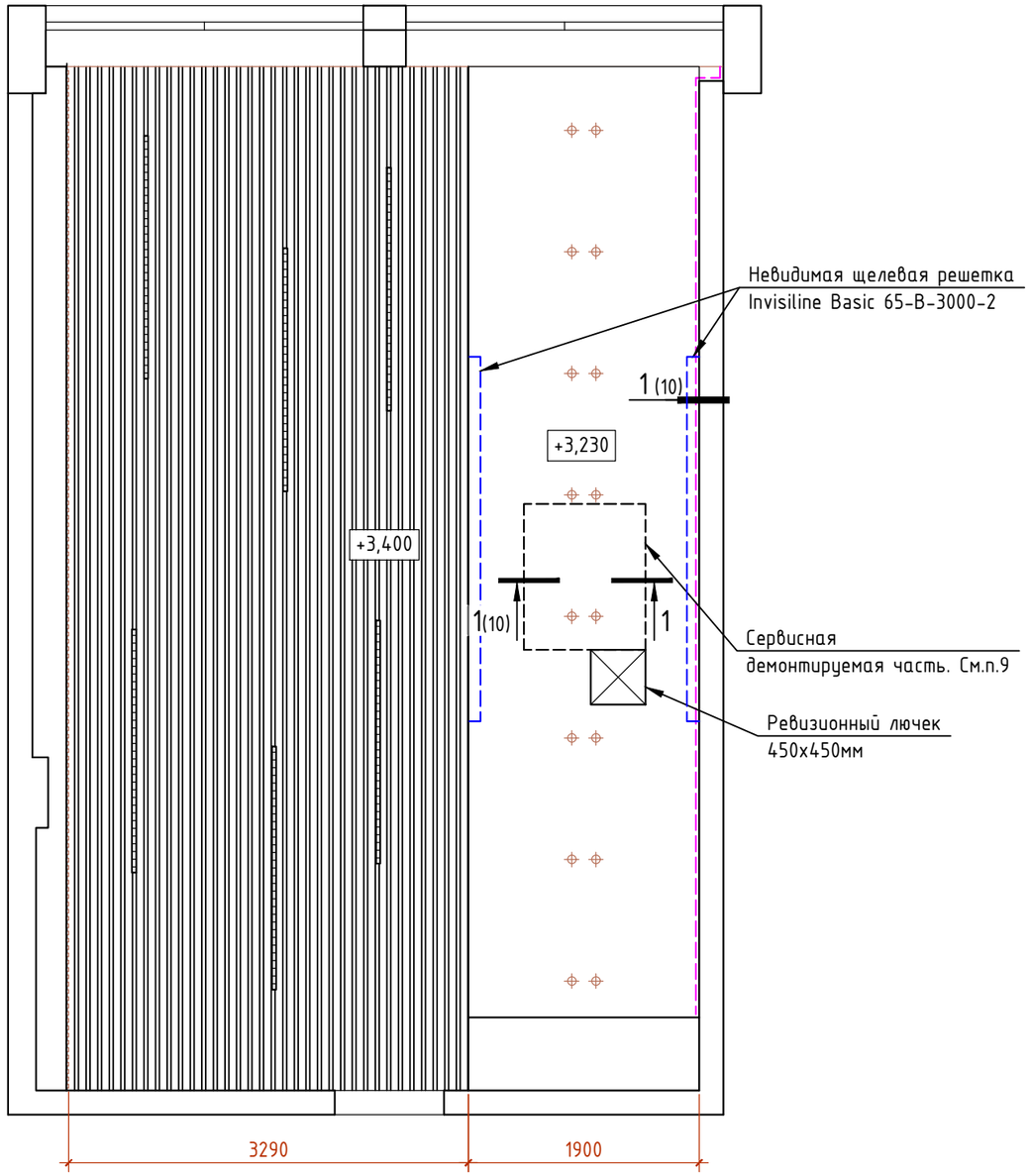

Условные обозначения

Теневой профиль

Примечание:

1. Данный лист читать совместно с л.2, 5, 7, 10, 15.
2. За относительную отметку 0.000 принята отметка чистого пола этажа
3. Отметки потолка даны от ур.ч.пола.
4. Тип потолка системы KNAUF - П 113.1.
5. Монтаж потолка из ГСП производить по Альбому рабочих чертежей KNAUF серия 1.045.9-2.08 выпуск 3.
6. Монтаж потолков начинать только после прокладки всех всех инженерных коммуникаций, установки оборудования.
7. Размещение сервисной демонтируемой части и ревизионный лючек уточняются после выбора и установки инженерного оборудования согласно рекомендациям производителя.
8. Ведомость отделки см. лист 15.
9. Сервисная демонтируемая часть потолка выполняется независимо от всего потолка, для возможности демонтирования инженерного оборудования.

Согласовано:

Взам. инв. N

Подпись и дата

Инв. N подл.

Изм.	Колич	Лист	№док.	Подпись	Дата	ИТЦ-23-08-АР			
						Ремонт помещения 305. комната перегороворов.			
Проверил		Черный			08.23	Помещение 305	Стадия	Лист	Листов
Разработал		Черный			08.23		С	9	
ГАП					08.23				
ГИП		Саванчук			08.23	План потолков М1:50. Ведомость потолков	РУП "БЕЛТЭИ"г.Минск		
Утв.		Балаш			08.23				
Н.контр.		Шило			08.23				

Формат А3

Сечение 1-1 (9) М 1:2

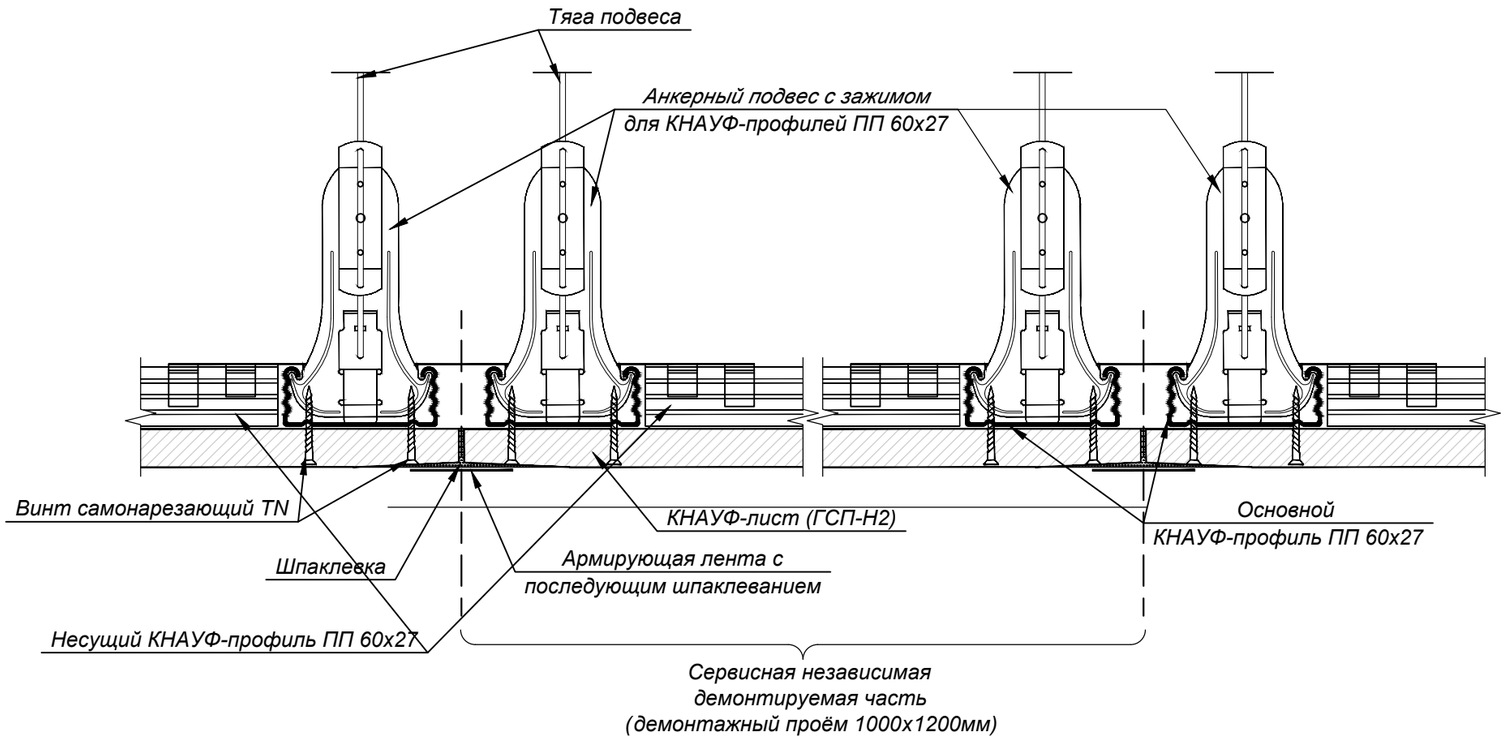

2/8

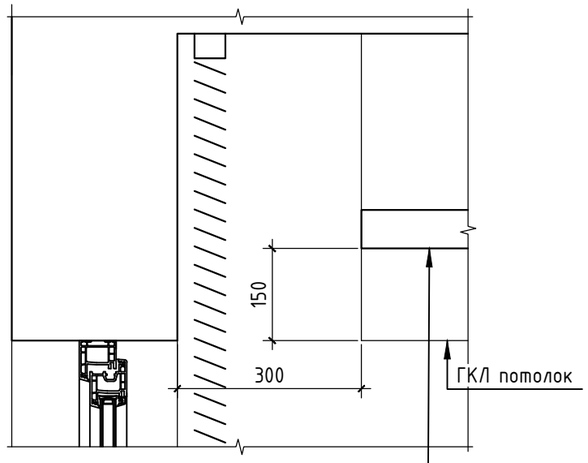

1/9

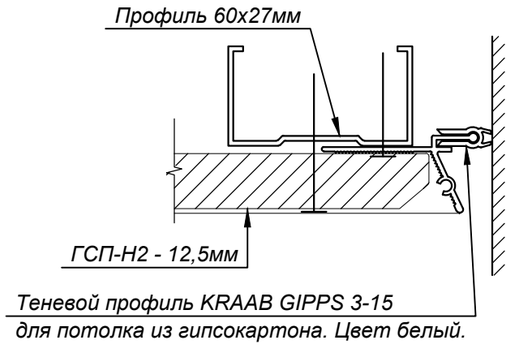

1. Данный лист читать совместно с л.9
2. Устройство теневого профиля выполнять согласно техническим чертежам производителя.

Согласовано:

Взам. инв. N

Подпись и дата

Инв. N подл.

Изм.	Колич	Лист	№док.	Подпись	Дата	ИТЦ-23-08-АР			
						Ремонт помещения 305. комната перегороворов.			
Проверил		Черный			08.23	Помещение 305	Стадия	Лист	Листов
Разработал		Черный			08.23		С	10	
ГАП					08.23				
ГИП		Саванчук			08.23	Узлы потолков	РУП "БЕЛТЭИ"г.Минск		
Утв.		Балаш			08.23				
Н.контр.		Шило			08.23				

Формат А3

УСЛОВНЫЕ ОБОЗНАЧЕНИЯ		
Обознач. на плане	Наименование	Кол-во
	Встроенный гипсовый светильник Maytoni, GYPS DL001-1-01-W	16
	Линейный встроенный LED светильник 35х2000мм	6
	LED лента встроенная, l=1,2пог.м.	1

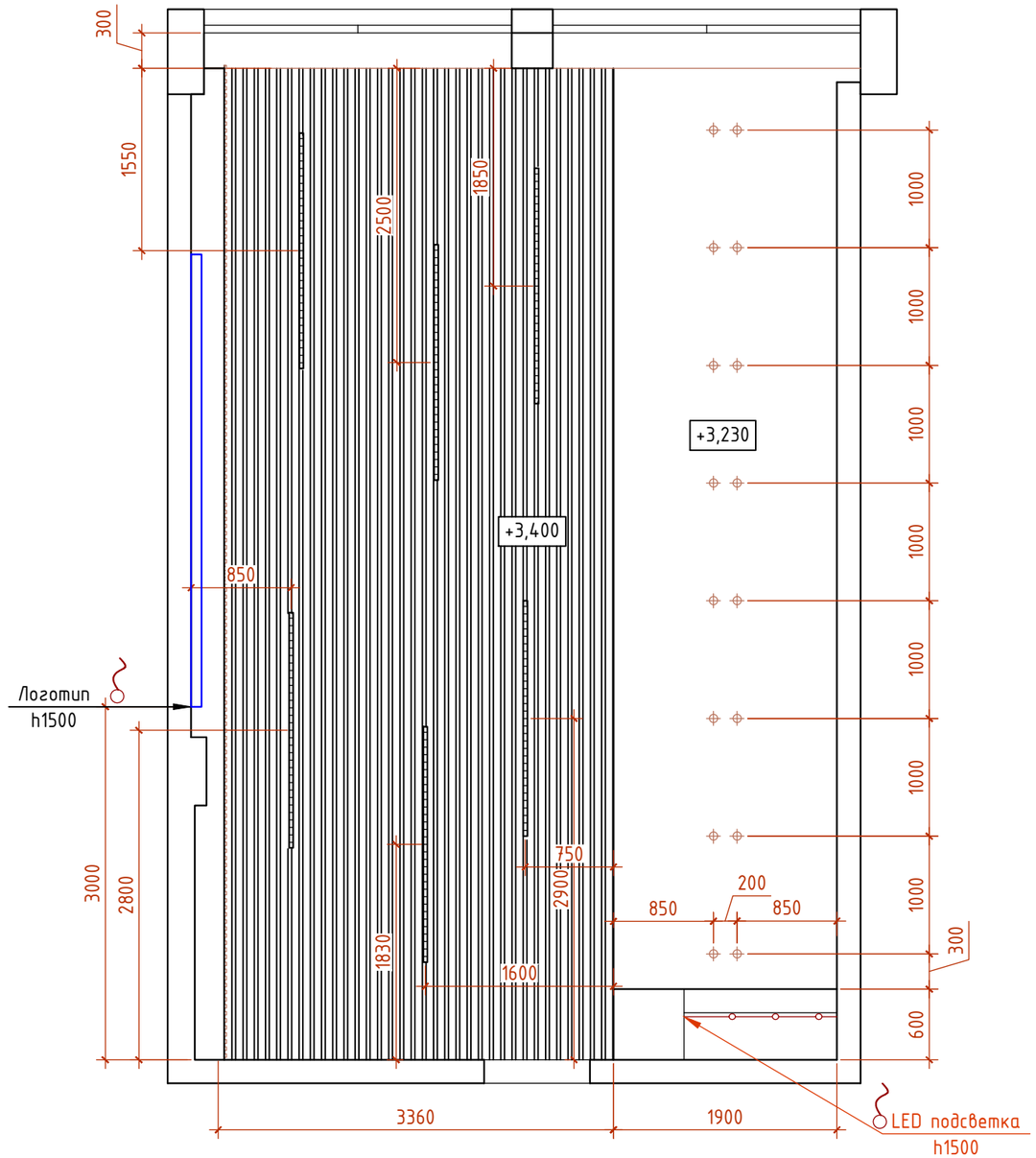

Примечание:

1. Данный лист читать совместно с л. 2, 5, 12
2. За относительную отметку 0.000 принята отметка чистого пола этажа
3. Отметки потолка даны от ур.ч.пола.
4. Отверстия под светильники выполнять при наличии светильников на объекте
5. Все электровыводы сделать с запасом не менее 1000мм.

Согласовано:

Взам. инв. N

Подпись и дата

Инв. N подл.

Изм.	Колич	Лист	№док.	Подпись	Дата	ИТЦ-23-08-АР			
						Ремонт помещения 305. комната перегороворов.			
Проверил		Черный			08.23	Помещение 305	Стадия	Лист	Листов
Разработал		Черный			08.23		С	11	
ГАП					08.23				
ГИП		Саванчук			08.23	План расстановки светильников М1:50.	РУП "БЕЛТЭИ"г.Минск		
Утв.		Балаш			08.23				
Н.контр.		Шило			08.23				

Формат А3

УСЛОВНЫЕ ОБОЗНАЧЕНИЯ		
Обознач. на плане	Наименование	Кол-во
	Встроенный LED светильник: Maytoni, GYPS DL001-1-01-W	
	Линейный встроенный LED светильник 35х2000мм	
	LED лента встроенная, l=2,02пог.м.	
	Электровывод	
	Выключатель одноклавишный	1
1 2	Выключатель двойной	2
2	Номер группы светильников	

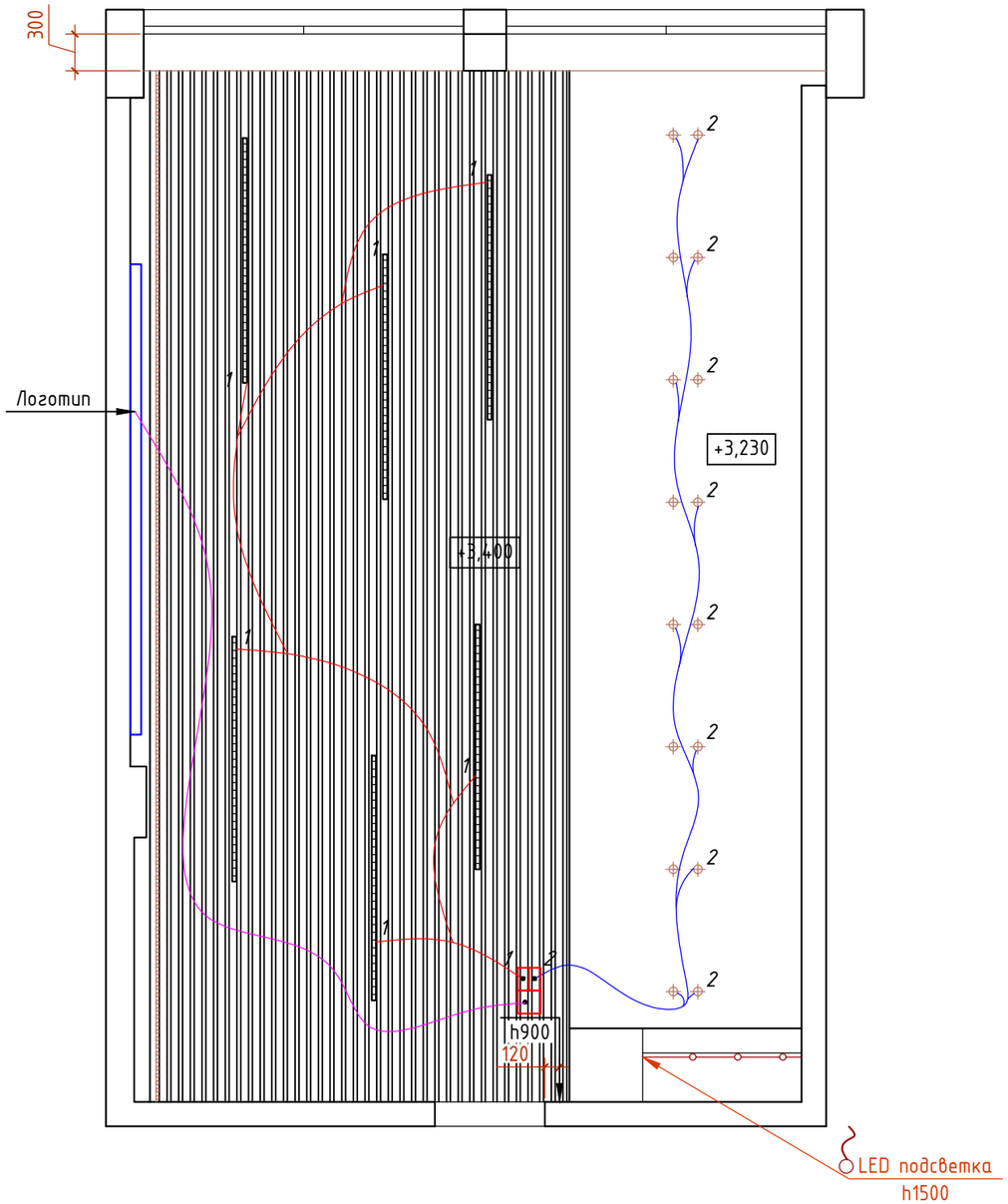

Примечание:

1. Данный лист читать совместно с л. 2, 5, 11
2. За относительную отметку 0.000 принята отметка чистого пола этажа
3. Отметки потолка даны от ур.ч.пола.
4. Отверстия под светильники выполнять при наличии светильников на объекте
5. Все электровыводы сделать с запасом не менее 1000мм.
6. Все размеры привязок даны по центру прибора.
7. Выключатели – производитель OSPEL Sonata

Изм.	Колич	Лист	№док.	Подпись	Дата	ИТЦ-23-08-АР			
						Ремонт помещения 305. комната перегороворов.			
Проверил		Черный			08.23	Помещение 305	Стадия	Лист	Листов
Разработал		Черный			08.23		С	12	
ГАП					08.23				
ГИП		Саванчук			08.23	План расстановки выключателей М1:50.	РУП "БЕЛТЭИ"г.Минск		
Утв.		Балаш			08.23				
Н.контр.		Шило			08.23				

Согласовано:

Взам. инв. N

Подпись и дата

Инв. N подл.

Формат А3

УСЛОВНЫЕ ОБОЗНАЧЕНИЯ	
Обознач. на плане	*Наименование*
	Розетка штепсельная одинарная
i	Розетка интернет
	Электровывод
	Кабельканал
x2	Количество
	Мультимедийный блок розеток
H	Розетка HDMI

№ помещения	*Наименование*
Пом.305	*выкл. двухклавишный, выкл. одноклавишный*
	i H H H Розетка 220В - 3шт, розетка internet, розетка HDMI - 3шт, кабельканал
	- 3шт.
	- 2шт.
	- 1шт.

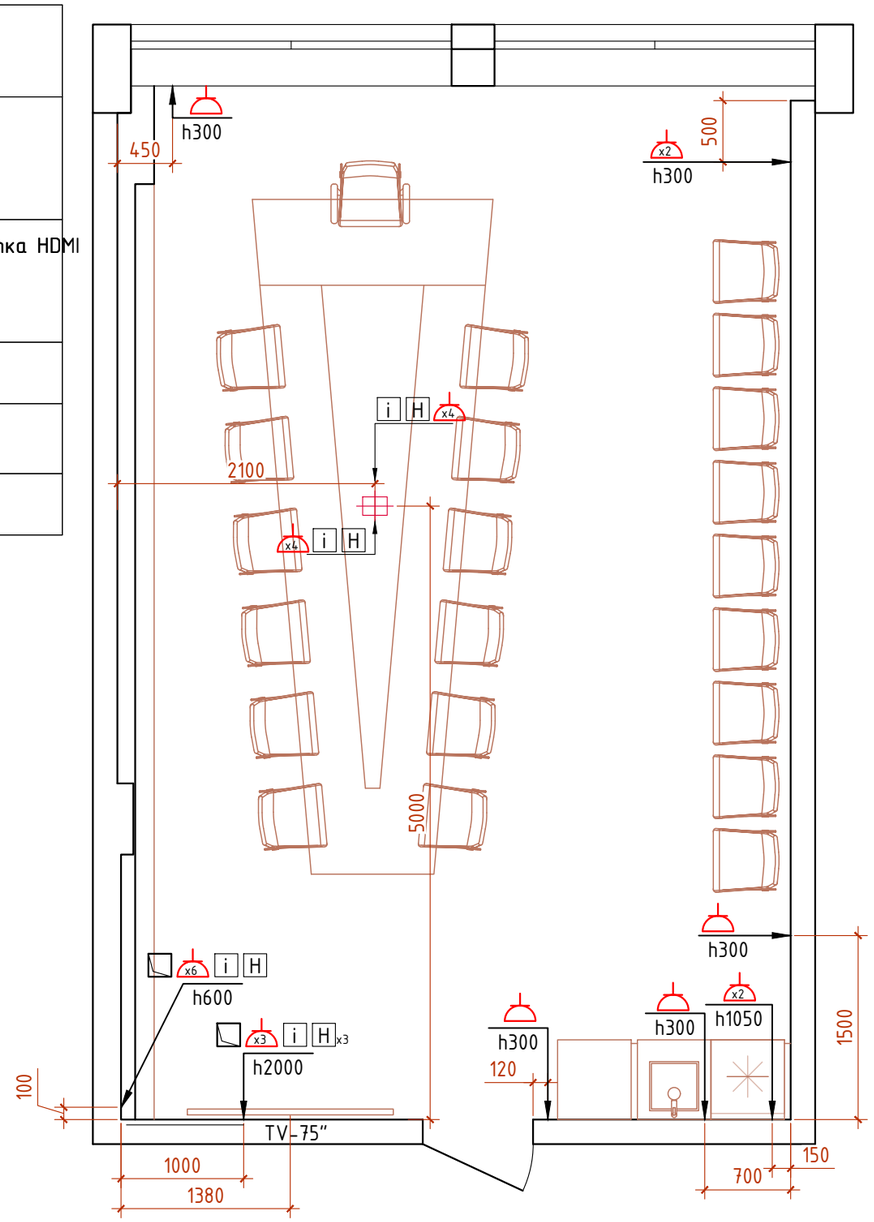

Примечание:

1. *Все размеры привязок розеток даны по центру прибора.*
2. *Все размеры даны по выравнивающему штукатурному слою.*
3. *Все высоты даны от уровня чистого пола.*
4. *Предусмотреть вывод питания 220В и интернет сети в полу, для подключения оборудования на рабочем столе. Место уточнить, после разработки мебели фирмой производителя.*
5. *Розетки - производитель OSPEL Sonata*
6. *Комплектация мультимедийного блока розеток согласовывается при закупке с заказчиком.*
7. *Данный лист читать совместно с л.6, 7*

Согласовано:

Взам. инв. N

Подпись и дата

Инв. N подл.

Изм.	Колич	Лист	№док.	Подпись	Дата	ИТЦ-23-08-АР			
						Ремонт помещения 305. комната перегороворов.			
Проверил		Черный			08.23	Помещение 305	Стадия	Лист	Листов
Разработал		Черный			08.23		С	13	
ГАП					08.23				
ГИП		Саванчук			08.23	План расстановки розеток М1:50.	РУП "БЕЛТЭИ"г.Минск		
Утв.		Балаш			08.23				
Н.контр.		Шило			08.23				

Формат А3

Сводная ведомость финишных отделочных материалов

Поз.	Наименование	Кол-во, $м^2$	Примечание
	Пол		
1	Паркет Coswick,дуб, цвет Пекан, 15мм	48,0	
2	Плинтус МДФ-70(h)мм, пог.м.	13,8	
	Потолок		
3	Рейка кубообразная 30/63 Cesal, цвет - черный матовый 3305 алюминий	29,1	
4	Подвесной потолок поэлементной сборки из ГСП на металлическом каркасе по типу системы Кнауф серии 1.045.9.2.08.1-П3, тип - П113.1	20,3	
5	Покраска - улучшенная воднодисперсионная среднеглянцевая акриловая покраска для внутренних работ, 1 класса стойкости к влажному истиранию по типу Амфиболин, цвет Granit 10 (графитовый)	29,1	
	Стены		
6	Покраска - улучшенная воднодисперсионная среднеглянцевая акриловая покраска для внутренних работ, 1 класса стойкости к влажному истиранию по типу Амфиболин, цвет Ferro 60 (светло-серый)	41,5	
7	Покраска - улучшенная воднодисперсионная среднеглянцевая акриловая покраска для внутренних работ, 1 класса стойкости к влажному истиранию по типу Амфиболин, цвет Lazur 185 (синий)	15,3	
8	Покраска - улучшенная воднодисперсионная среднеглянцевая акриловая покраска для внутренних работ, 1 класса стойкости к влажному истиранию по типу Амфиболин, цвет Granit 10 (графитовый)	3,6	
9	Гипсовые 3д панели Band, 496x496x20мм, "EViRO", цвет белый	14,0	74шт.

Согласовано:

Взам. инв. N

Подпись и дата

Инв. N подл.

Изм.	Колич	Лист	№док.	Подпись	Дата
Проверил		Черный			08.23
Разработал		Черный			08.23
ГАП					08.23
ГИП		Саванчук			08.23
Утв.		Балаш			08.23
Н.контр.		Шило			08.23

ИТЦ-23-08-АР

Ремонт помещения 305. комната перегороворов.

Помещение 305

Стадия	Лист	Листов
С	14	

Сводная ведомость финишных отделочных материалов

РУП "БЕЛТЭИ"г.Минск

Формат А4

Ведомость отделки помещений

Наименование	Вид отделки элементов интерьера					Примечания
	Вид отделки потолка	Площадь $м^2$	Стены и перегородки	Площадь $м^2$		
305	Подвесной потолок поэлементной сборки из ГСП-А - 12,5мм. Улучшенная отделка: - шпатлевка, - грунтовка, окраска акриловой краской ГОСТ 28196-89 за 2 раза	20,3	Грунтовка; - гипсовая штукатурная смесь СТБ 1263-2001.	8,4		Стены за шкафом
			Улучшенная отделка: - грунтовка; - гипсовая штукатурная смесь; грунтовка; - окраска 2 слоями акриловой краской ГОСТ 28196-89 по подготовленной пов-ти.	45,1		Основные стены
	Ж.б плита перекрытия. Улучшенная отделка: - грунтовка, - окраска акриловой краской ГОСТ 28196-89 за 2 раза	29,1				
			Плитка керамогранитная 6мм, на клею.	0,6х1,2м		Фартук в шкафу
	Рейка кубообразная 30/63 Cesal, цвет - черный матовый 3305 алюминий	29,1	Улучшенная отделка: - грунтовка; - окраска 2 слоями акриловой краской ГОСТ 28196-89	15,0		3d панели, торцы
			Зашивка поэлементной сборки из ГСП-Н2 - 12,5мм. Улучшенная отделка: - шпатлевка, - грунтовка, окраска акриловой краской ГОСТ 28196-89 за 2 раза	15,3		Зашивка за логотипом

Общие указания (рекомендации) по внутренней отделке помещений

1. Работы по отделке помещений выполнить в соответствии с требованиями СП 1.03.01-2019" Отделочные работы".
2. Все стены и перегородки из кирпича, под покраску, поврежденные участки выполнить ремонт гипсовой штукатурной смесью.
   Основания (штукатурки), подготавливаемые под окраску (облицовку) должны соответствовать требованиям под типы покрасочных (облицовочных) покрытий см. пункт 4 данных указаний. Прочность сцепления штукатурных растворов с основанием (адгезия) должна быть не менее 0,2 МПа.
3. Подготовка поверхности стен и перегородок под Улучшенную покраску и декоративную штукатурку:
   - грунтовка П 1 НВ Д по типу CapaSol Tiefgrund СТБ 1263-2001. Расход 50-200мл/$м^2$
   - перетирка гипсовой штукатурной смесью СТБ 1263-2001. Расход на 1 мм толщины слоя, 1,0-1,2кг/$м^2$, до 15мм
   - грунтовка П 1 НВ Д по типу CapaSol Tiefgrund СТБ 1263-2001. Расход 50-200мл/$м^2$
4. Акриловая покраска - улучшенная воднодисперсионная среднеглянцевая для внутренних работ, 1 класса стойкости к влажному истиранию по типу Амфиболин. Расход - 300 г/1 м.кв.
5. Выступающие углы стен, перегородок, оконных откосов защитить профилем угловым штукатурным в количестве 13,6м.п.
6. Устройство потолков выполнять после монтажа систем инженерных коммуникаций.
7. Монтаж потолка из ГСП производить по альбому рабочих чертежей KNAUF серия 1.045.9-2.08 выпуск 3.
8. За подвесными потолками из ГСП подготовку поверхности ж/б плит (потолок) и окраску не выполнять.
9. Площадь подвесного потолка дана без учета подрезки.
10. Все площади указаны без запаса и учета подрезки штучных материалов. Объемы материалов даны без запаса и могут уточняться в процессе производства работ.

Согласовано:

Взам. инв. N

Подпись и дата

Инв. N подл.

Изм.	Колич	Лист	№док.	Подпись	Дата	ИТЦ-23-08-АР			
						Ремонт помещения 305. комната перегороворов.			
Проверил		Черный			08.23	Помещение 305	Стадия	Лист	Листов
Разработал		Черный			08.23		С	15	
ГАП					08.23				
ГИП		Саванчук			08.23	Ведомость отделки помещений	РУП "БЕЛТЭИ"г.Минск		
Утв.		Балаш			08.23				
Н.контр.		Шило			08.23				

Формат А3

Согласовано:

Взам. инв. N

Подпись и дата

Инв. N подл.

						ИТЦ-23-08-АР			
						Ремонт помещения 305. комната перегороворов.			
Изм.	Колич	Лист	№док.	Подпись	Дата				
Проверил		Черный			08.23	Помещение 305	Стадия	Лист	Листов
Разработал		Черный			08.23		С	16	
ГАП					08.23				
ГИП		Саванчук			08.23	Визуализация переговорной	РУП "БЕЛТЭИ"г.Минск		
Утв.		Балаш			08.23				
Н.контр.		Шило			08.23				

Формат А3

Согласовано:

Взам. инв. N

Подпись и дата

Инв. N подл.

						ИТЦ-23-08-АР		
						Ремонт помещения 305. комната перегороворов.		
Изм.	Колич	Лист	№док.	Подпись	Дата			
Проверил		Черный			08.23	Помещение 305	Стадия	Лист	Листов
Разработал		Черный			08.23		С	17	
ГАП					08.23				
ГИП		Саванчук			08.23	Визуализация переговорной	РУП "БЕЛТЭИ"г.Минск		
Утв.		Балаш			08.23				
Н.контр.		Шило			08.23				

Формат А3